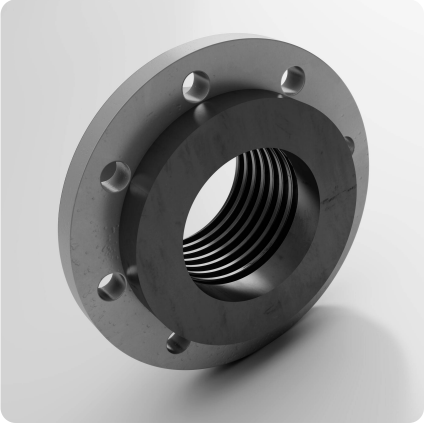

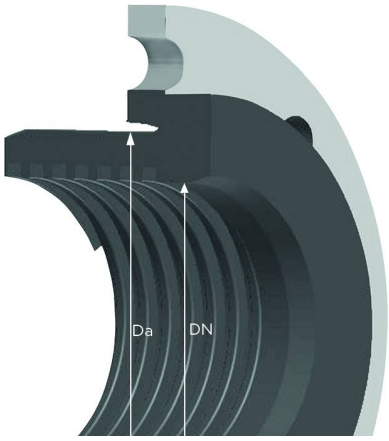

Flange Combiflex PU, girável, rosqueável

colarinho plástico parafusado com flange solto para Master-PUR L, Master-PUR H, Master-PUR HX e Master-PUR Performance, para flanges de acoplamento conforme DIN 2632 / DIN 2633 / DIN 2673

Detalhes do produto

Composição / Materiais

- Especificação da solução de conexão: flange adequado para contraflange de acordo com a norma DIN 2632/2633, padrão de furo de acordo com a norma DIN 2501, pescoço de solda de acordo com a DIN 2673, opção de conexão sem estreitamento da seção transversal, classificação de pressão PN 10 para DN 200 ou maior, PN 10/16 para todos os outros DNs
- Execução do sprue /gola: feito de material resistente à abrasão
- Material do sprue / gola: Poliuretano
- Design da flange: flange feito de alumínio

Propriedades

- Propriedades Químicas: resistente a micróbios
- Cor: preto
- Outros: reutilizável e substituível, fácil de montar

Temperatura de operação

- Intervalo de Temperatura: -40 - 90 °C
- Picos máximos admissíveis de temperatura: brevemente até 125 °C

Informação de entrega

- Prazo típico de produção: várias larguras nominais estão disponíveis na saída da produção, larguras nominais individuais também na saída do estoque, larguras nominais individuais também estão disponíveis em estoque

Aplicações

Opções de customização

- Adaptações possíveis (sob encomenda): klassifikation://{r=0,b=0,l=pt_BR}/1/2/3/869/870/617/590/603, outras larguras nominais, outras cores

Configurações do produto

Código do produto	DN da mangueira	Diâmetro exterior do tubo (AD)	Diâmetro exterior do abeto no lado da mangueira (AD)	Tipo	Peso da peça	Círculo de parafusos	Comprimento
001946	50	57,0	75	mangueiras na versão L, exterior da tubagem 57	0,92	125	66
001947	50	60,3	75	mangueiras na versão L, exterior da tubagem 60,3	0,92	125	66
001948	75	88,9	105	mangueiras na versão L	1,48	160	76
001949	80	88,9	105	mangueiras na versão L	1,43	160	76
001951	100	108,0	131	mangueiras na versão L, exterior da tubagem 108	1,74	180	86
001952	100	114,3	131	mangueiras na versão L, exterior da tubagem 114,3	1,74	180	86
001953	120	133,0	156	mangueiras na versão L	2,37	210	92
001954	125	133,0	156	mangueiras na versão L, exterior da tubagem 133	2,26	210	92
001955	125	139,7	156	mangueiras na versão L, exterior da tubagem 139,7	2,26	210	92
001956	140	159,0	184	mangueiras na versão L	3,09	240	98
001957	150	159,0	184	mangueiras na versão L, exterior da tubagem 159	2,82	240	98
001958	150	168,3	184	mangueiras na versão L, exterior da tubagem 168,3	2,82	240	98
001959	200	219,1	235	mangueiras na versão L	4,18	295	108
001960	250	267,0	292	mangueiras na versão L	5,88	350	118
001961	300	323,9	344	mangueiras na versão L	7,12	400	123
001962	50	57,0	75	mangueiras na versão H, exterior da tubagem 57	0,92	125	66
001963	50	60,3	75	mangueiras na versão H, exterior da tubagem 60,3	0,92	125	66
/	65	76,1	90	mangueiras na versão H	1,19	145	76
001964	70	76,1	90	mangueiras na versão H	1,14	145	76
001965	80	88,9	105	mangueiras na versão H	1,43	160	76
001966	100	108,0	131	mangueiras na versão H, exterior da tubagem 108	1,74	180	86
001967	100	114,3	131	mangueiras na versão H, exterior da tubagem 114,3	1,74	180	86
001969	125	133,0	156	mangueiras na versão H, exterior da tubagem 133	2,26	210	92
001970	125	139,7	156	mangueiras na versão H, exterior da tubagem 139,7	2,26	210	92
001971	150	159,0	184	mangueiras na versão H, exterior da tubagem 159	2,82	240	98
001972	150	168,3	184	mangueiras na versão H, exterior da tubagem 168,3	2,82	240	98
001973	200	219,1	235	mangueiras na versão H	4,18	295	108

Código do produto	DN da mangueira	Diâmetro exterior do tubo (AD)	Diâmetro exterior do abeto nolado da mangueira (AD)	Tipo	Peso da peça	Círculo de parafusos	Comprimento
001974	250	267,0	292	mangueiras na versão H, exterior da tubagem 267	5,88	350	118
001975	250	273,0	292	mangueiras na versão H, exterior da tubagem 273	5,88	350	118
001976	300	323,9	344	mangueiras na versão H	7,12	400	123
001990	50	57,0	75	mangueiras na versão HX	0,92	125	66
001991	50	60,3	75	mangueiras na versão HX, exterio da tubagem 60,3	0,92	125	66
001992	65	76,1	90	mangueiras na versão HX	1,19	145	76
001993	70	76,1	90	mangueiras na versão HX	1,14	145	76
001994	80	88,9	105	mangueiras na versão HX	1,43	160	76
001995	100	108,0	131	mangueiras na versão HX, exterio da tubagem 108	1,74	180	86
001996	100	114,3	131	mangueiras na versão HX, exterio da tubagem 114,3	1,74	180	86
001998	125	133,0	156	mangueiras na versão HX, exterio da tubagem 133	2,26	210	92
001999	125	139,7	156	mangueiras na versão HX, exterio da tubagem 139,7	2,26	210	92
002000	140	159,0	184	mangueiras na versão HX	3,09	240	98
002001	150	159,0	184	mangueiras na versão HX, exterio da tubagem 159	2,82	240	98
002002	150	168,3	184	mangueiras na versão HX, exterio da tubagem 168,3	2,82	240	98
002003	160	177,8	184	mangueiras na versão HX	2,53	240	98
002004	200	219,1	235	mangueiras na versão HX	4,18	295	108
002005	250	267,0	292	mangueiras na versão HX, exterio da tubagem 267	5,88	350	118
002006	250	273,0	292	mangueiras na versão HX, exterio da tubagem 273	5,88	350	118
002007	300	323,9	344	mangueiras na versão HX	7,12	400	123
006216	65	76,1	90	mangueiras na versão Performance	1,19	145	76
002017	80	88,9	105	mangueiras na versão Performance	1,48	160	76
002018	80	/	/	mangueiras na versão Performance	1,43	/	/
002019	100	114,3	131	mangueiras na versão Performance	1,74	180	86
007103	120	133,0	156	mangueiras na versão Performance	2,26	210	92
006096	160	168,3	184	mangueiras na versão Performance	2,82	240	98

Sujeito a alterações técnicas e desvios de cor

Comprimentos e customizações disponíveis

Disponível em outros comprimentos, cores, diâmetros internos e gravações personalizadas.

Instruções de descarte

Após o uso, o produto deve ser descartado de acordo com as normas legais aplicáveis na região do usuário.

Solicite um orçamento

Será um prazer orientá-lo por telefone:
+55 (11) 4151-5100

Consultas sobre produtos via masterduct.com.br

Endereço da sede

Masterflex SE
Willy-Brandt-Allee 300
45981 Gelsenkirchen
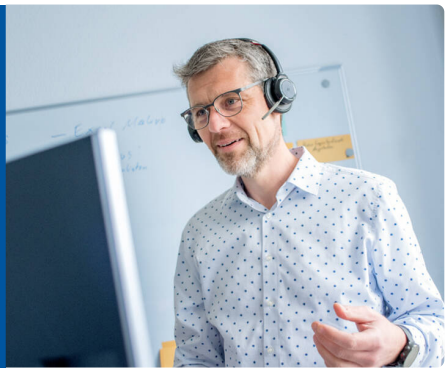
Endereço da Masterduct Brasil
Masterduct Brasil